Einspindel-Lineareinheiten

Gerollte/geschliffene Kugelgewindetriebe

Merkmale: Es sind verschiedene Sensorsätze verfügbar (siehe S.515). Einspindeleinheiten angetrieben durch gerollten und geschliffenen Kugelgewindetrieb. Geeignet für schwere Lasten.

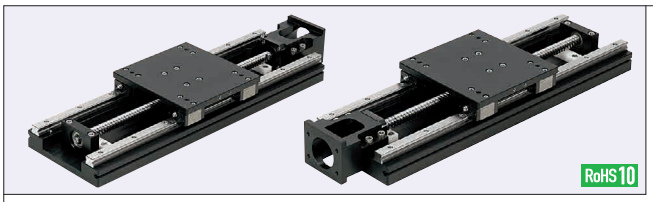

Hinweis 1) Achten Sie beim Befestigen eines Werkstücks am Tisch darauf, dass die Schrauben nicht länger sind als die Plattendicke t_2.
Hinweis 2) Zugangsöffnung ist vorhanden, wenn L=340 (außer L_1=100).
Hinweis 3) Hubbegrenzung durch Anschlag.
Hinweis 4) Bei einigen Motorhaltern sind die Maße D kleiner als D_1. Beachten Sie bei der Auswahl von Kupplungen die unten angegebenen Teilenummern der "Anwendungsbeispiele für Kupplungen".

Kugelgewindetrieb gerollt

KUA (Mit Servormotor)
KUB (Mit Schrittmotor)

Kugelgewindetrieb geschliffen

KUH (Mit Servoantrieb)
KUT (Mit Schrittmotor)

KUB/KUH-Motorinstallationsschnittstelle

Eine Zeichnung und Maße für die KUB/KUT-Motorinstallationsschnittstelle finden Sie unten in der Abbildung.

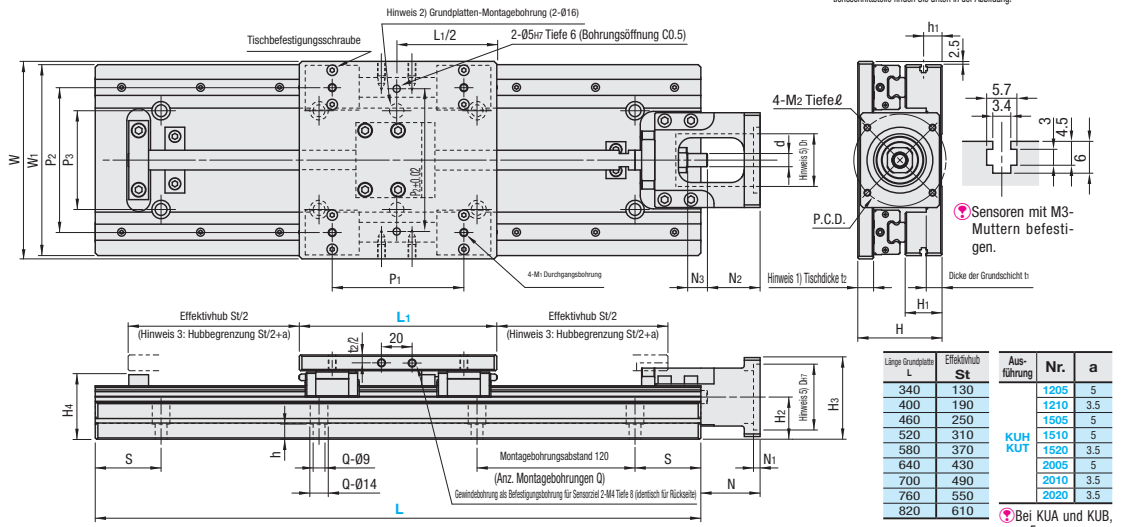

Länge Grundplatte L	Effektivhub St
340	130
400	190
460	250
520	310
580	370
640	430
700	490
760	550
820	610

Ausführung	Nr.	a
KUH KUT	1205	5
	1210	3.5
	1505	5
	1510	5
	1520	3.5
	2005	5
	2010	3.5
	2020	3.5

Bei KUA und KUB, a=5.

Teile	Grundplatte	Tisch	Motorhalterung	Adapter für Spindelmutter	Festlagergehäuse	Loslagerseitige Lagereinheit	Anschlag
M Werkstoff	Aluminium-legierung	Aluminium-legierung	Aluminium-legierung	Aluminium-legierung	Stahl	Aluminium-legierung	Kunststoff
S Oberflächenbehandlung	schwarz eloxiert	schwarz eloxiert	schwarz eloxiert	schwarz eloxiert	Schwarz brüniert	schwarz eloxiert	-

KUB/KUT-Motorinstallationsschnittstelle/NEMA-Motorinstallationsschnittstelle (KUA/KUB/KUH/KUT)

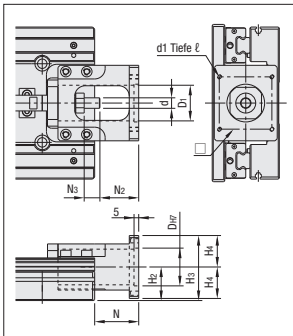

KUB/KUT12□□ (L) S
KUB/KUT15□□ (L)
KUB/KUT20□□ L

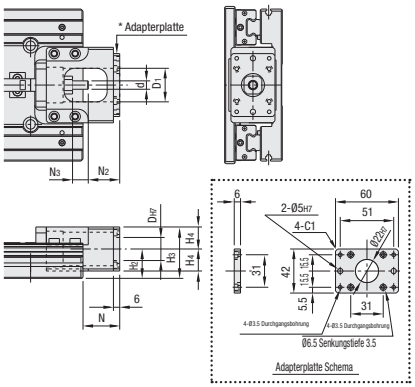

KUB/KUT12□□(L)

Siehe Abbildung zur Installation der Motoradapterplatte.

Montageanweisung

KUB/KUT12□□(L) Nur Flansch □42

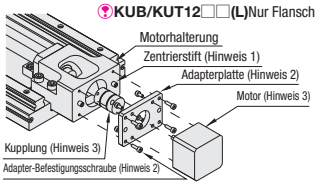

Hinweis 1) Zentrierstifte werden in den Motorhalter eingepresst.
Hinweis 2) Eine Motoradapterplatte und 4 Stk. Befestigungsschraubenm3x10 inbegriffen.
Hinweis 3) Motor und Kupplung nicht inbegriffen.

Teile-nummer		Motorinstallationsschnittstelle (KUB/KUT)										
Ausführung	Nr.	□	D	D_1	H_3	H_4	N	N_2	N_3	d	M_2	ℓ
Ausführung mit Schrittmotor KUB KUT	12□□ (L)	50	22	33.5	49	21	35	30	15	8	M4	8
	*12□□S (LS)	31			58		45	40				
	15□□ (L)	50	36	35.5	62	30	43	38		10		
	2005L				64		58	40	18	12		
	2010L				70							
KUB	2020L				64							
KUT	2020L				70							

KUB/KUT12□□S (LS) Anflanschfläche (Maße H_3) steht unten 2mm über die Unterseite der Grundplatte.

NEMA-Motorinstallationsschnittstelle

Ausführung	Teile-nummer Ausführung	Teile-nummer Nr.	NEMA-Motorinstallationsschnittstelle (KUA/KUB/KUH/KUT) □	D	D_1	H_2	H_3	H_4	N	N_2	N_3	d	M_2	ℓ
NEMA23	KUA KUB KUH KUT	12□□(S,L,LS)	47.1	38.1	35.5	28	58	30	42	37	15	8	M4	8
		15□□(L)				32	62		43	38		10		
		2005L				34	64		55	37	20	12		
		2010L				40	70							
	KUA/KUB	2020L				34	64							
	KUH/KUT	2020L				40	70							
NEMA34	KUA KUB KUH KUT	15□□(L)	69.6	73.03	45	32	75	43	56	51	15	10	M5	14
		2005L				34	77		68	50	20	12		15
		2010L				40	83							
	KUA/KUB	2020L				34	77							
	KUH/KUT	2020L				40	83							

* Wenn H2-H4<0, steht der Motorhalter an der Grundplatte über.
* Wenn MCSLC40 nicht für die Serie NEMA34 verfügbar ist, wählen Sie als Drehmoment 9.0N·m (≈1270oz-in) oder weniger.